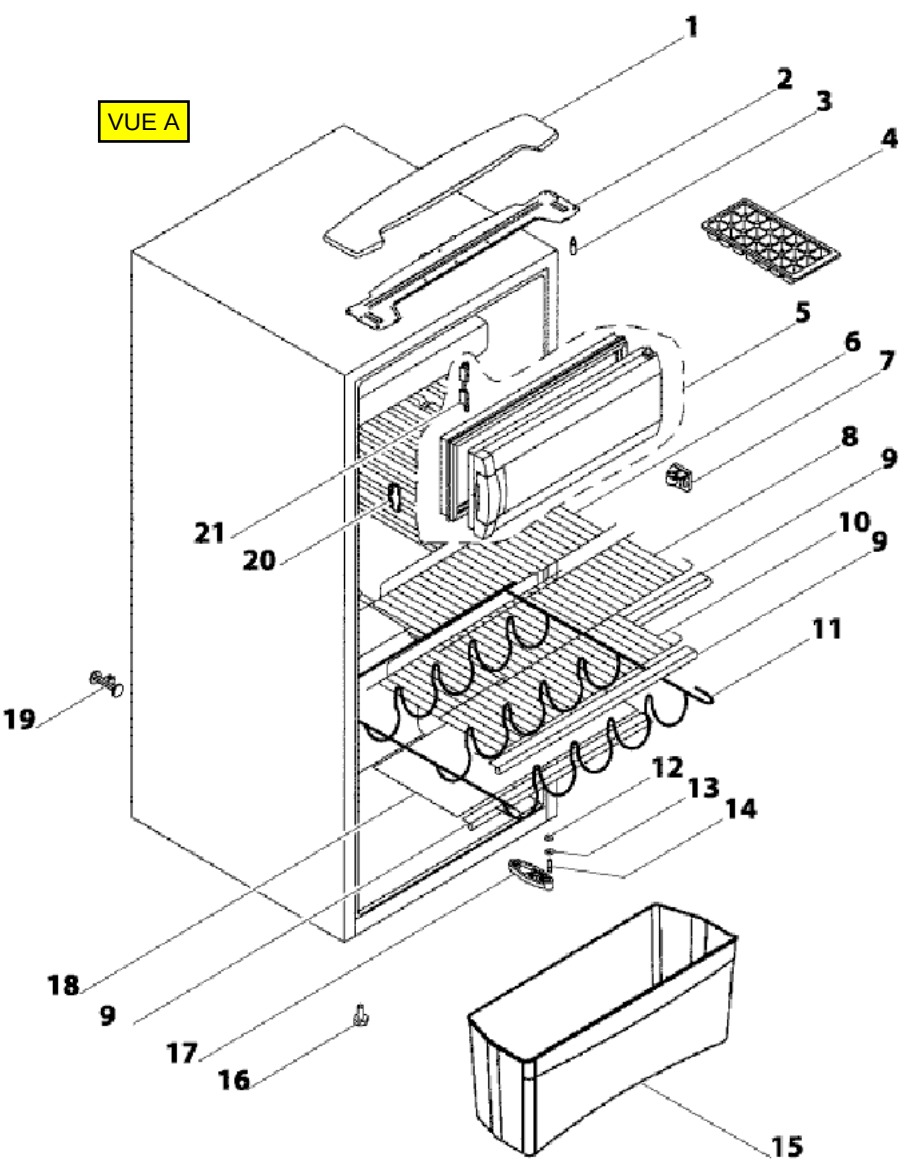
VUE A
1
2
3
4
5
6
7
8
9
10
9
11
12
13
14
15
16
17
18
9
19
20
21

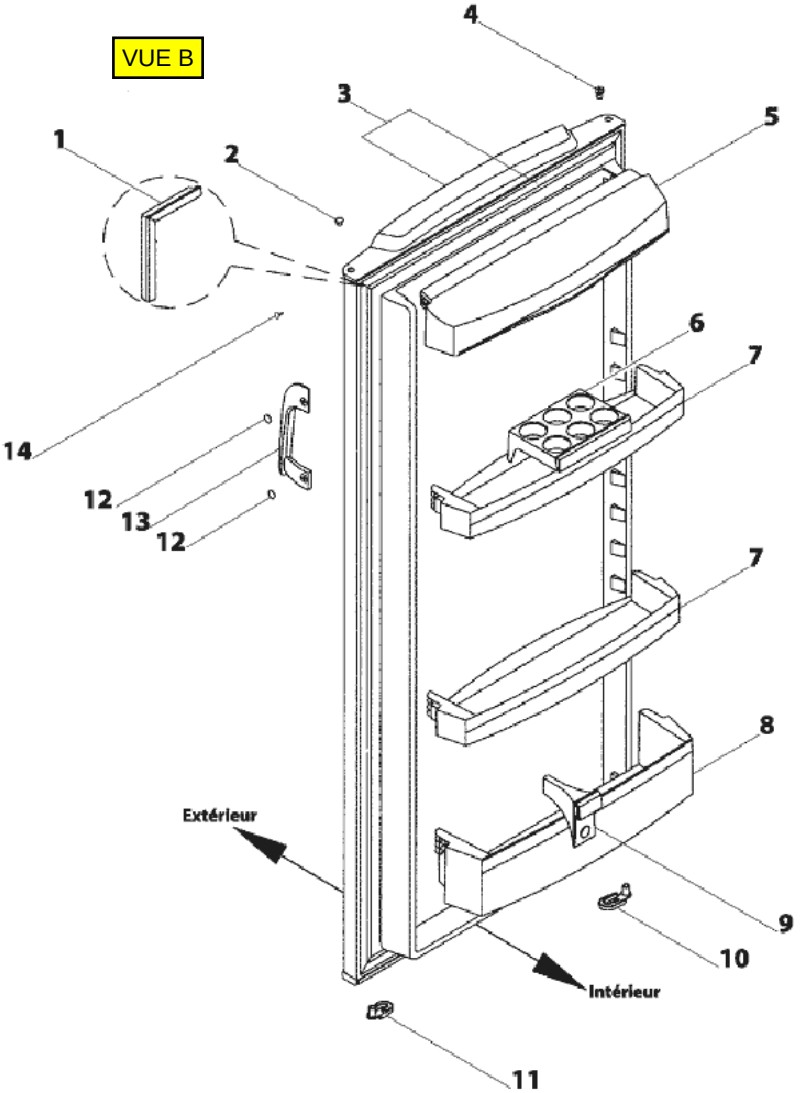
VUE B
1
2
3
4
5
6
7
7
8
9
10
11
12
12
13
14
Extérieur
Intérieur

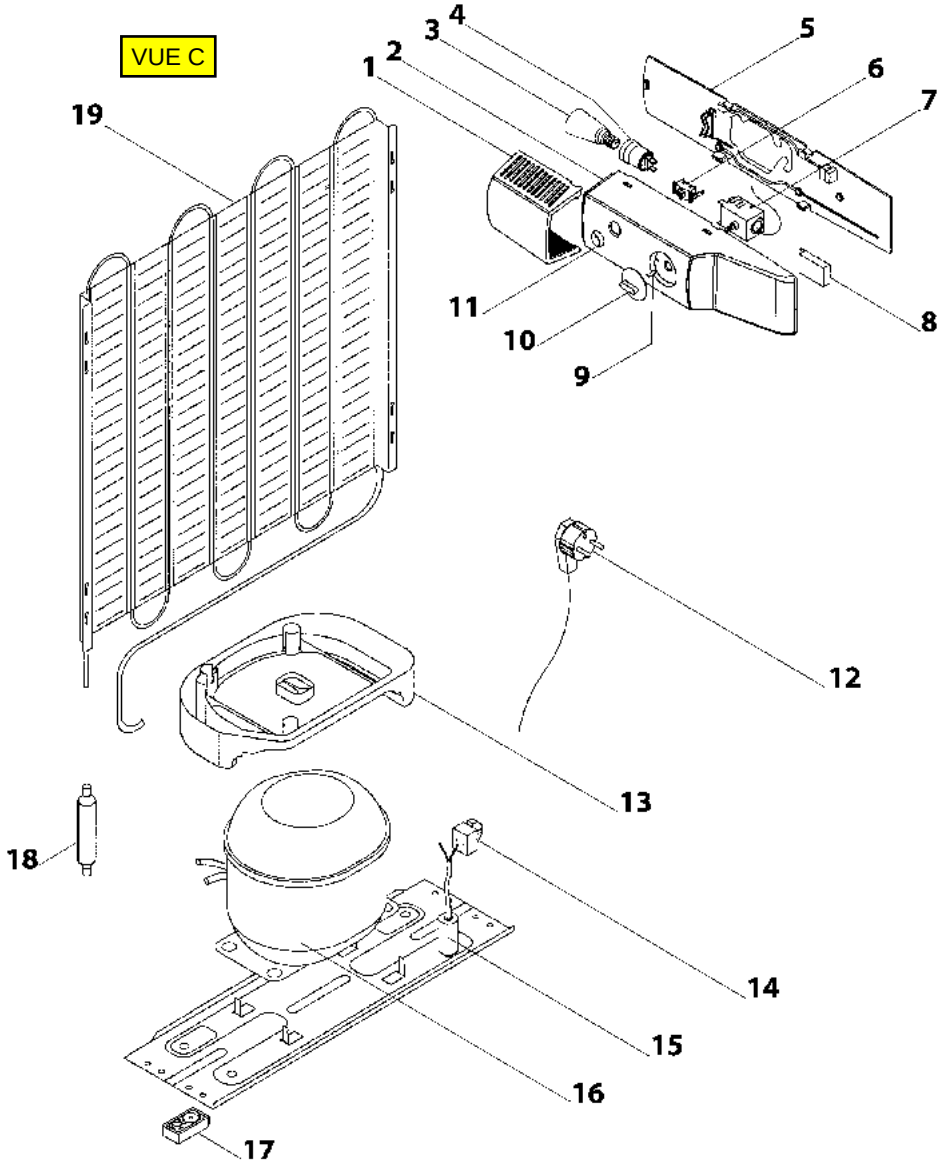
VUE C
1
2
3
4
5
6
7
8
9
10
11
12
13
14
15
16
17
18
19